Sezione AA (scala 1:25)

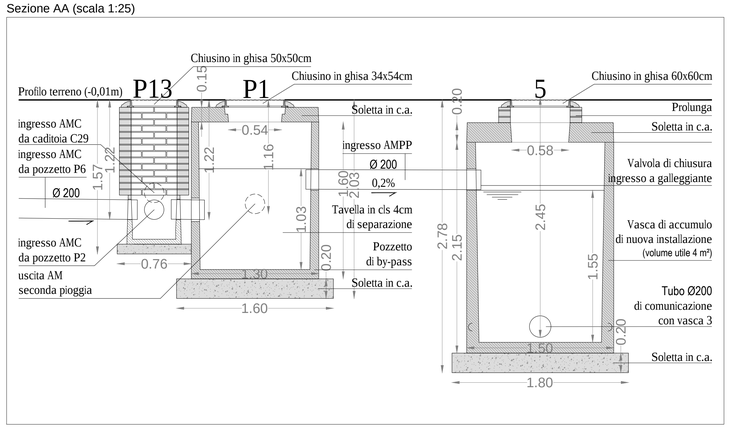

Sezione BB (scala 1:25)

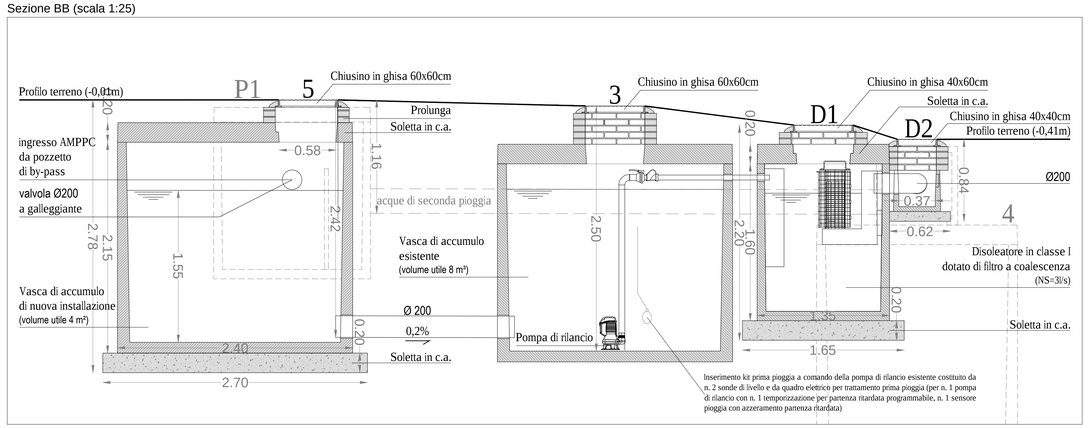

Sezione CC (scala 1:25)

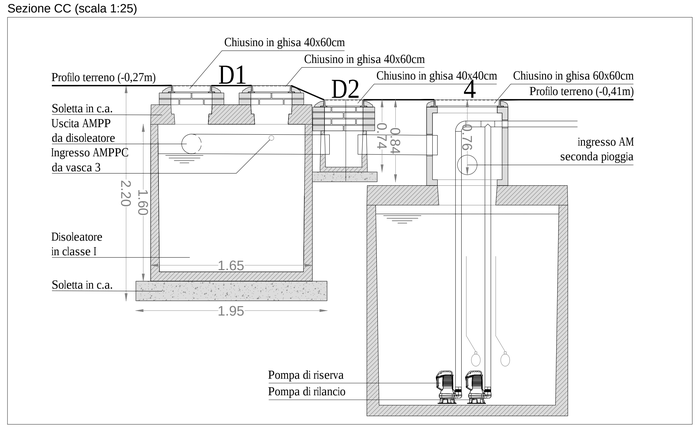

Sezione DD - tratto 1 (scala 1:25)

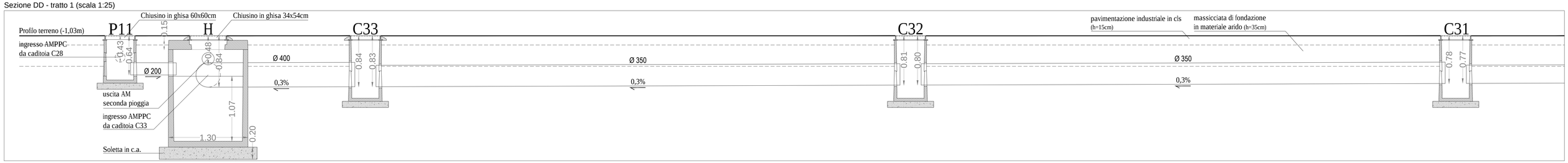

Sezione DD - tratto 2 (scala 1:25)

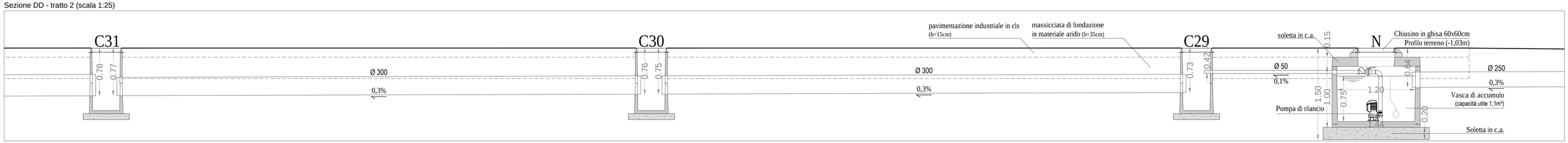

Sezione DD - tratto 3 (scala 1:25)

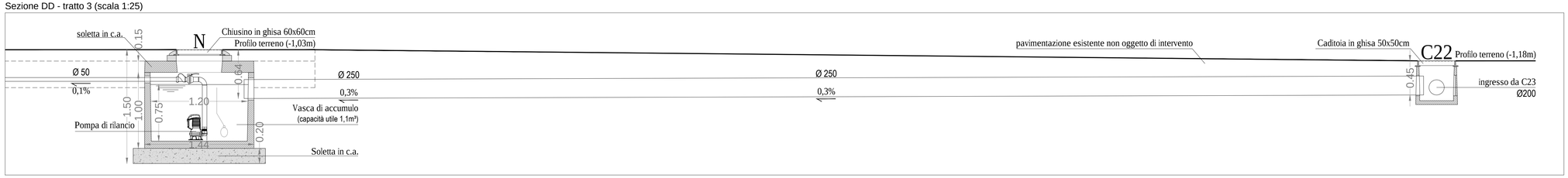

GEOFOR

Geofor Spa società con socio unico Retiambiente Spa
Certificata ISO 9001, ISO 14001, BS OHSAS 18001
Conseguito Rating di Legalità ★★+

SCALA varie

DATA: AGOSTO 2021

OGGETTO: CENTRO DI RACCOLTA DI SAN MINIATO
PROGETTO ESECUTIVO

INTERVENTO 2 – Sezioni

REVISIONE: 00	data	firma	TAVOLA N° 05	Foglio	Segue

PROGETTISTA:

Ing. Fedora G. Lombardi
Via G. Garibaldi 77
56124 Pisa (PI)
tel./fax: 050 7219179
e-mail: fgl@sill-ing.it

A termine di legge la GEOFOR Spa considera questo documento come segreto aziendale con divieto per chiunque di riprodurlo e/o renderlo comunque noto, in tutto o in parte, a terzi, senza specifica autorizzazione scritta della Direzione GEOFOR.